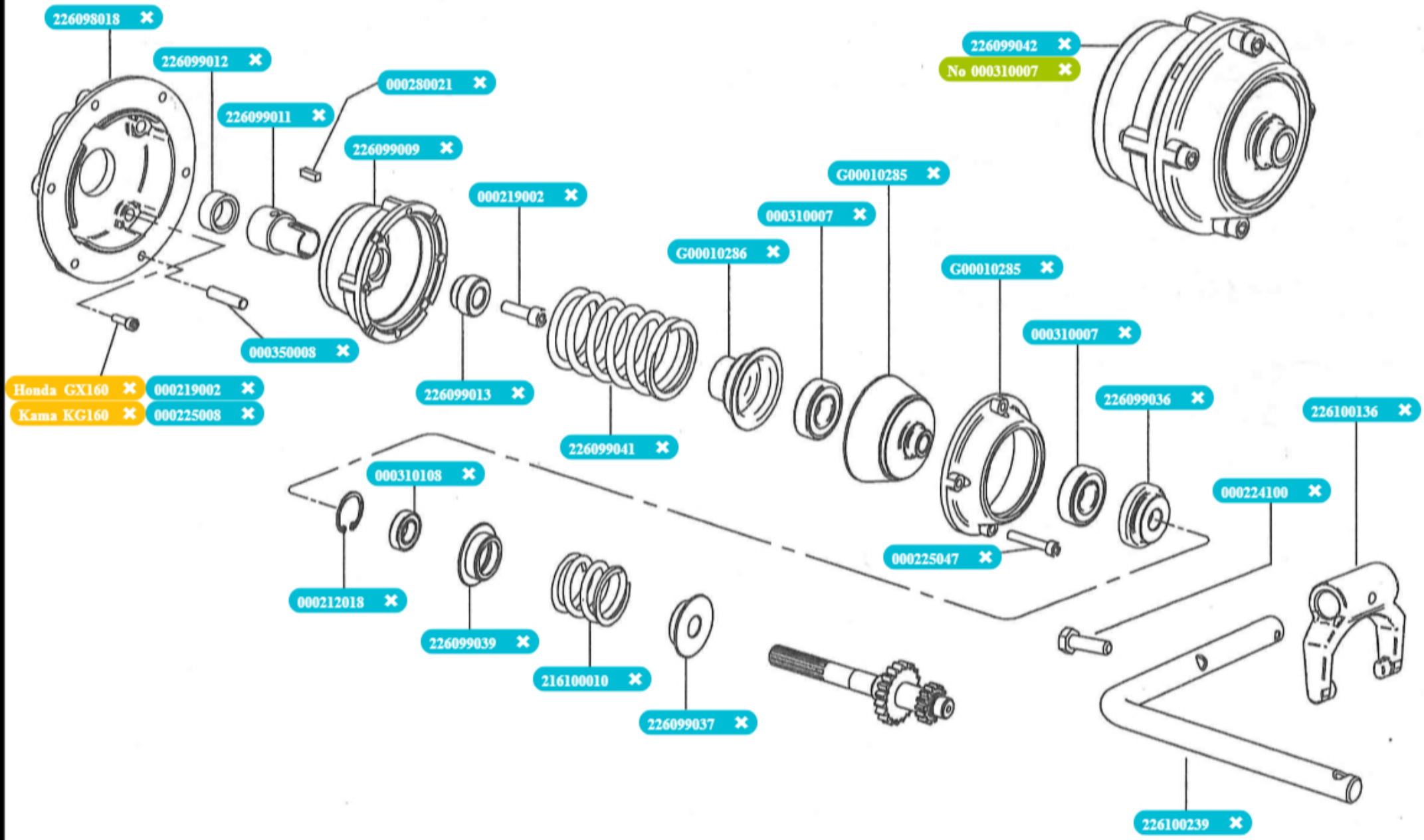
226098018
226099012
226099011
000280021
226099009
000219002
G00010285
000310007
G00010286
G00010285
000310007
226099042
No 000310007
000350008
Honda GX160
Kama KG160
000219002
000225008
226099013
226099041
226099036
226100136
000310108
000224100
000212018
226099039
216100010
226099037
000225047
226100239
A PARTIRE DAL TELAIO151636

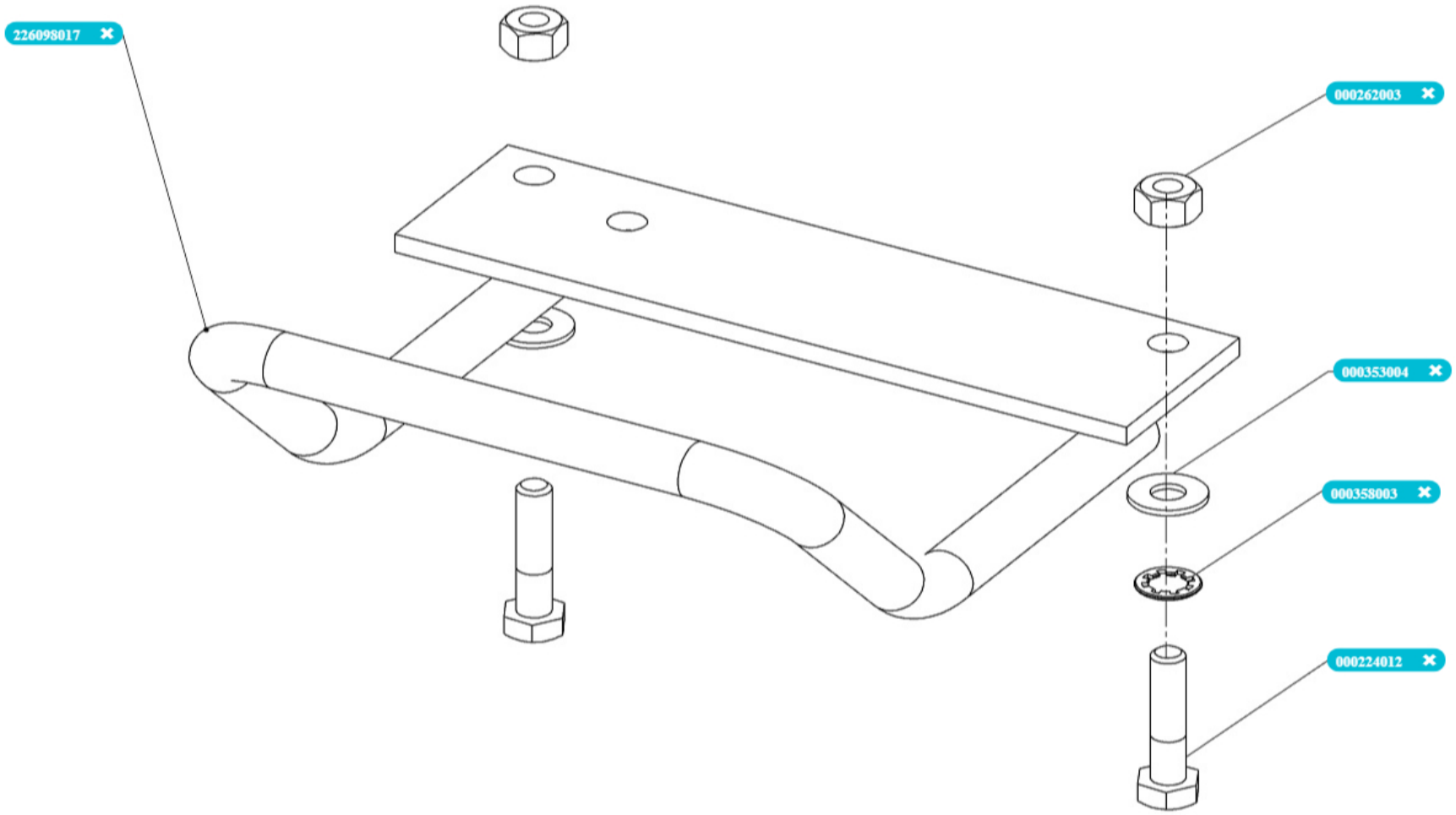
226098017
000262003
000353004
000358003
000224012

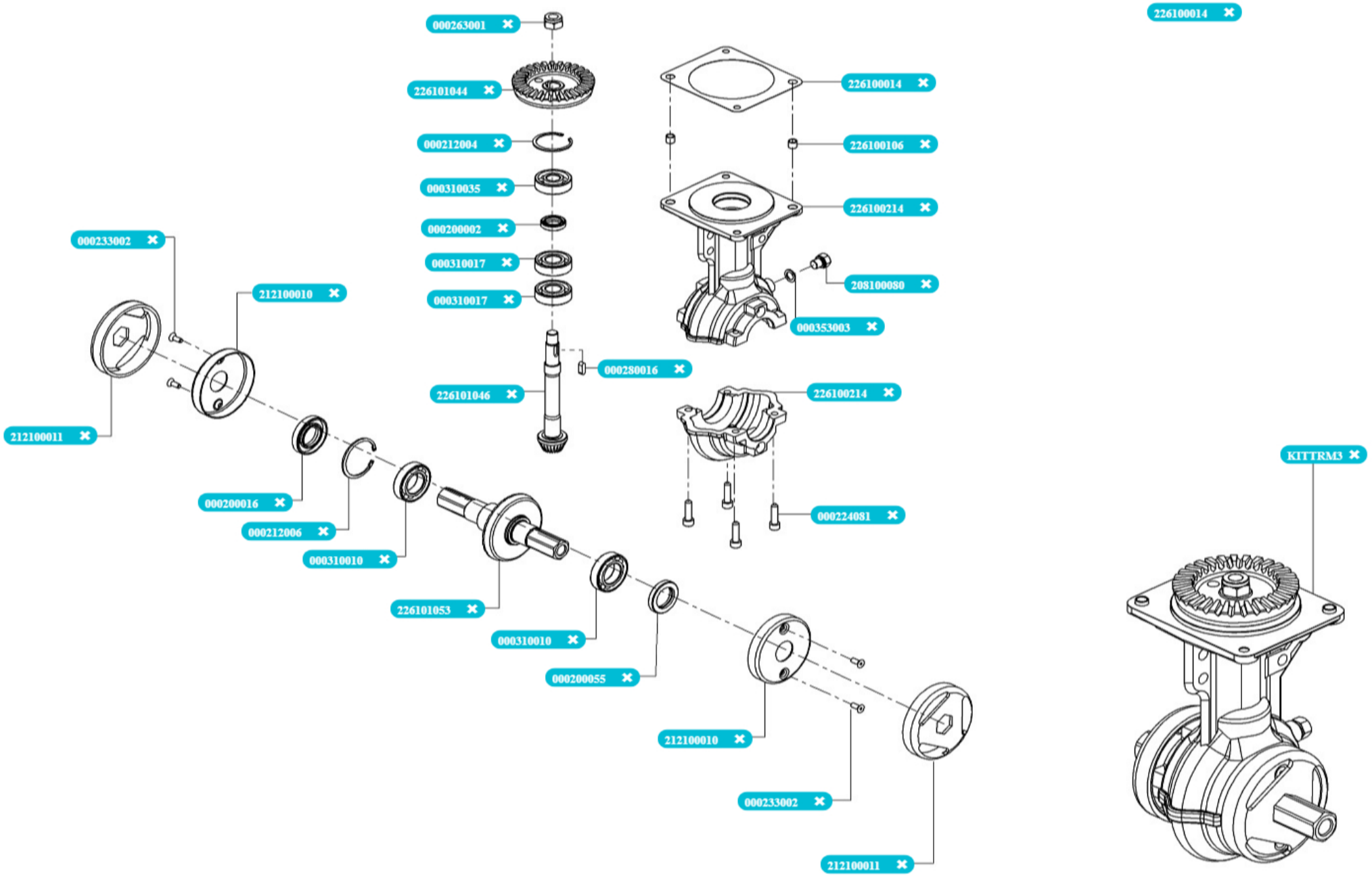
000263001
226101044
000212004
000310035
000200002
000310017
000310017
226101046
000280016
226100014
226100106
226100214
208100080
000353003
226100214
000224081
000233002
212100010
212100011
000200016
000212006
000310010
226101053
000310010
000200055
212100010
000233002
212100011
226100014
KITTRM3

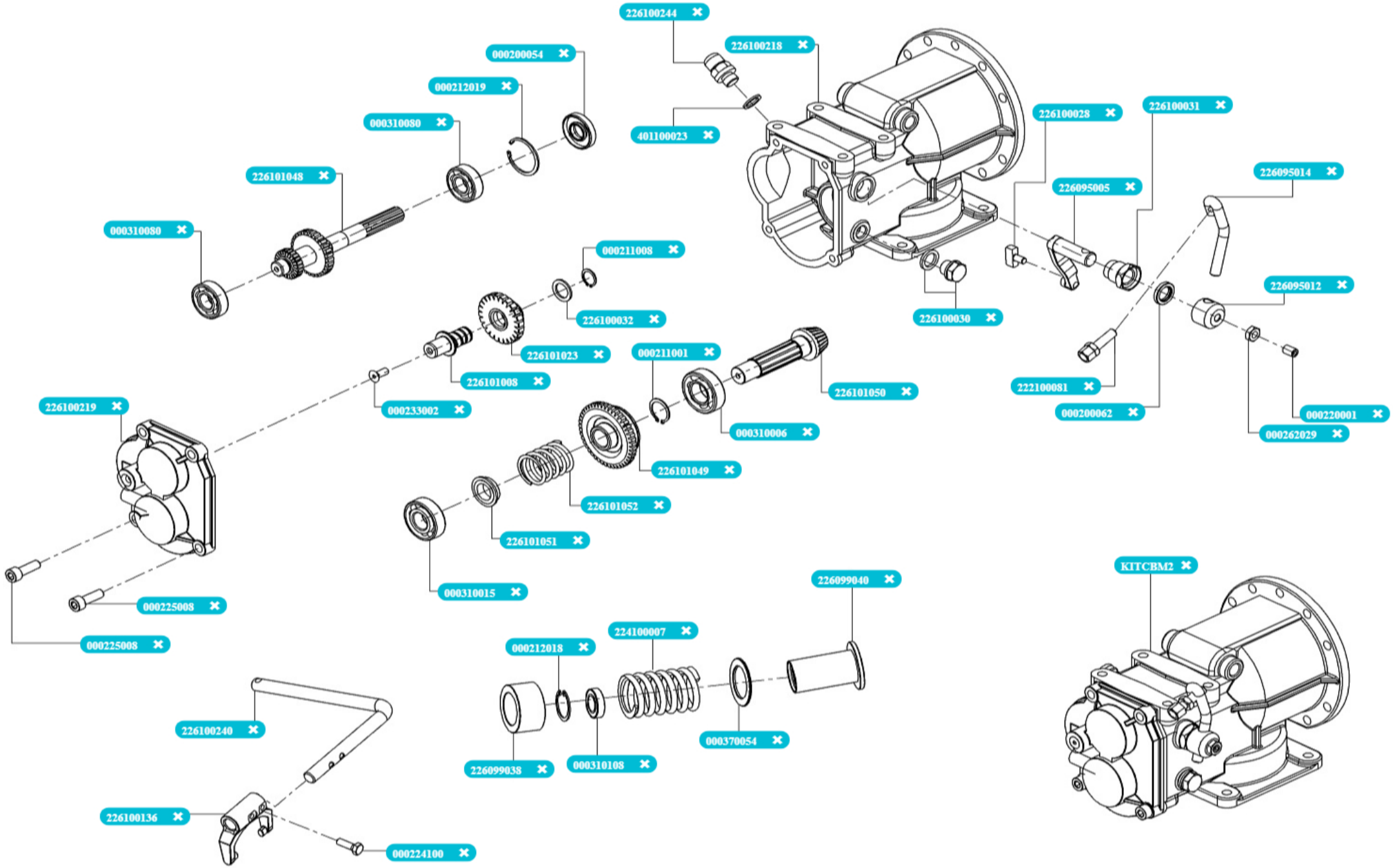
226100244
226100218
000200054
000212019
000310080
401100023
226100028
226100031
226101048
226095005
226095014
000310080
000211008
226100032
226100030
226095012
226101023
000211001
226101008
226101050
222100081
000233002
000200062
000220001
226100219
000310006
000262029
226101049
226101052
226101051
000310015
KITCBM2
226099040
000225008
000225008
224100007
000212018
226100240
000370054
226099038
000310108
226100136
000224100

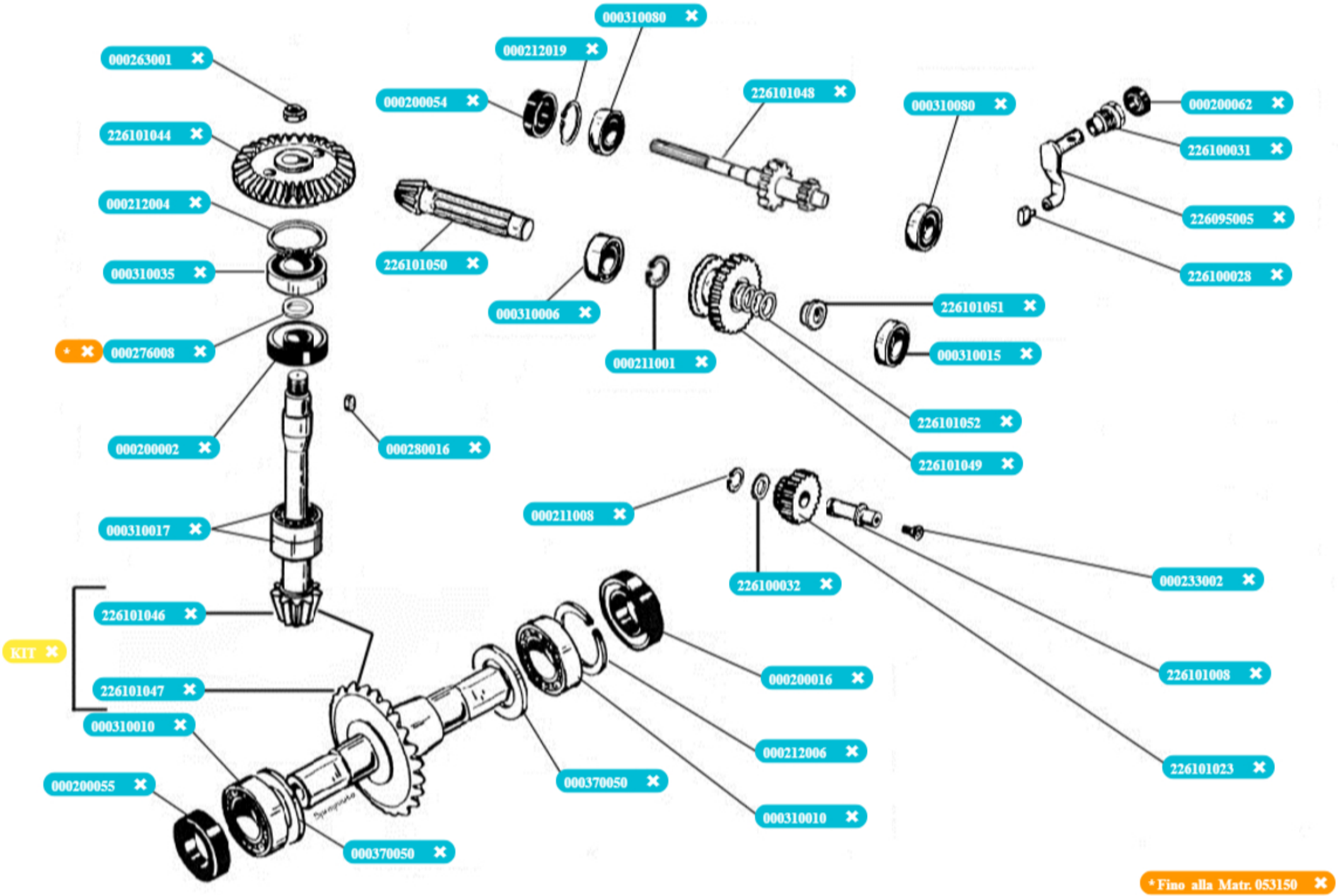
000263001
226101044
000212004
000310035
* 000276008
000200002
000310017
226101046
KIT
226101047
000310010
000200055
000370050
000280016
000200054
000212019
000310080
226101050
000310006
000211001
226101048
000310080
226101051
000310015
226101052
226101049
000211008
226100032
000200062
226100031
226095005
226100028
000233002
226101008
226101023
000200016
000212006
000370050
000310010
000370050
* Fino alla Matr. 053150

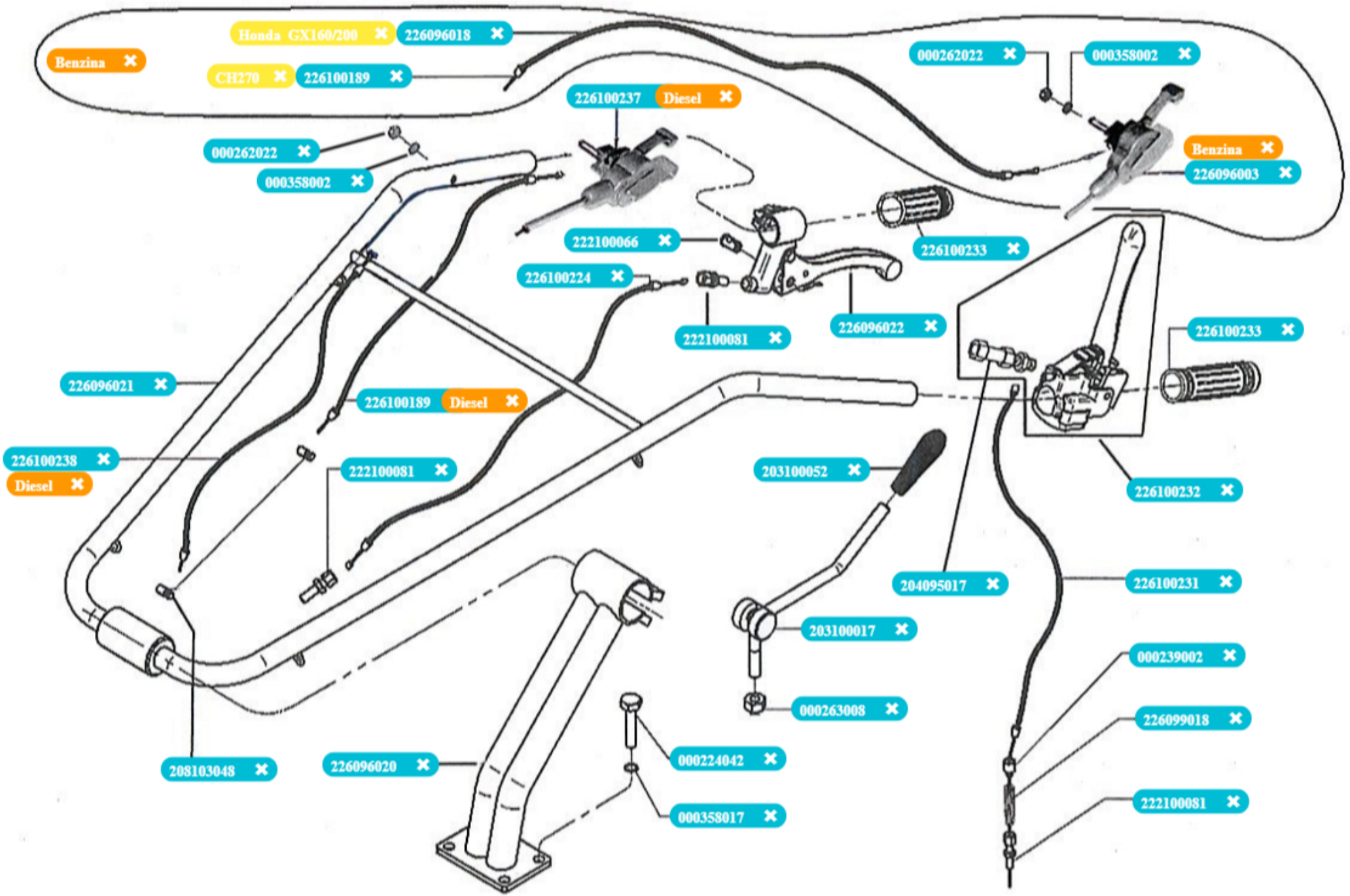
Honda GX160/200
226096018
Benzina
CH270
226100189
226100237
Diesel
000262022
000358002
000262022
000358002
Benzina
226096003
222100066
226100233
226100224
222100081
226096022
226100233
226096021
226100189
Diesel
226100238
Diesel
222100081
203100052
226100232
204095017
226100231
203100017
000239002
000263008
226099018
208103048
226096020
000224042
000358017
222100081
A PARTIRE DAL TELAIO141701

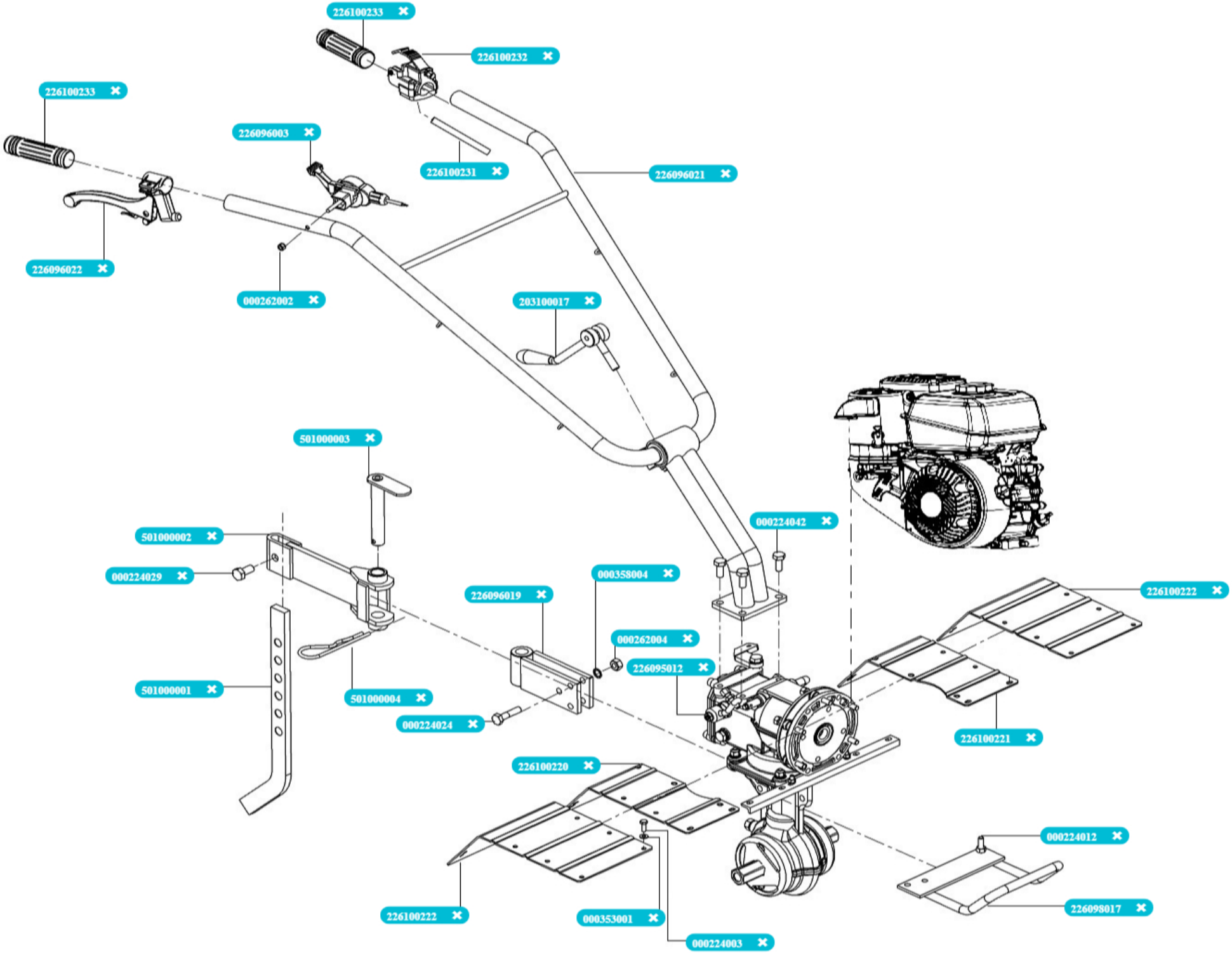
226100233
226100232
226100233
226096003
226100231
226096021
226096022
000262002
203100017
501000003
501000002
000224029
501000001
501000004
000224024
226096019
000358004
000262004
226095012
000224042
226100222
226100221
226100220
226100222
000353001
000224003
000224012
226098017

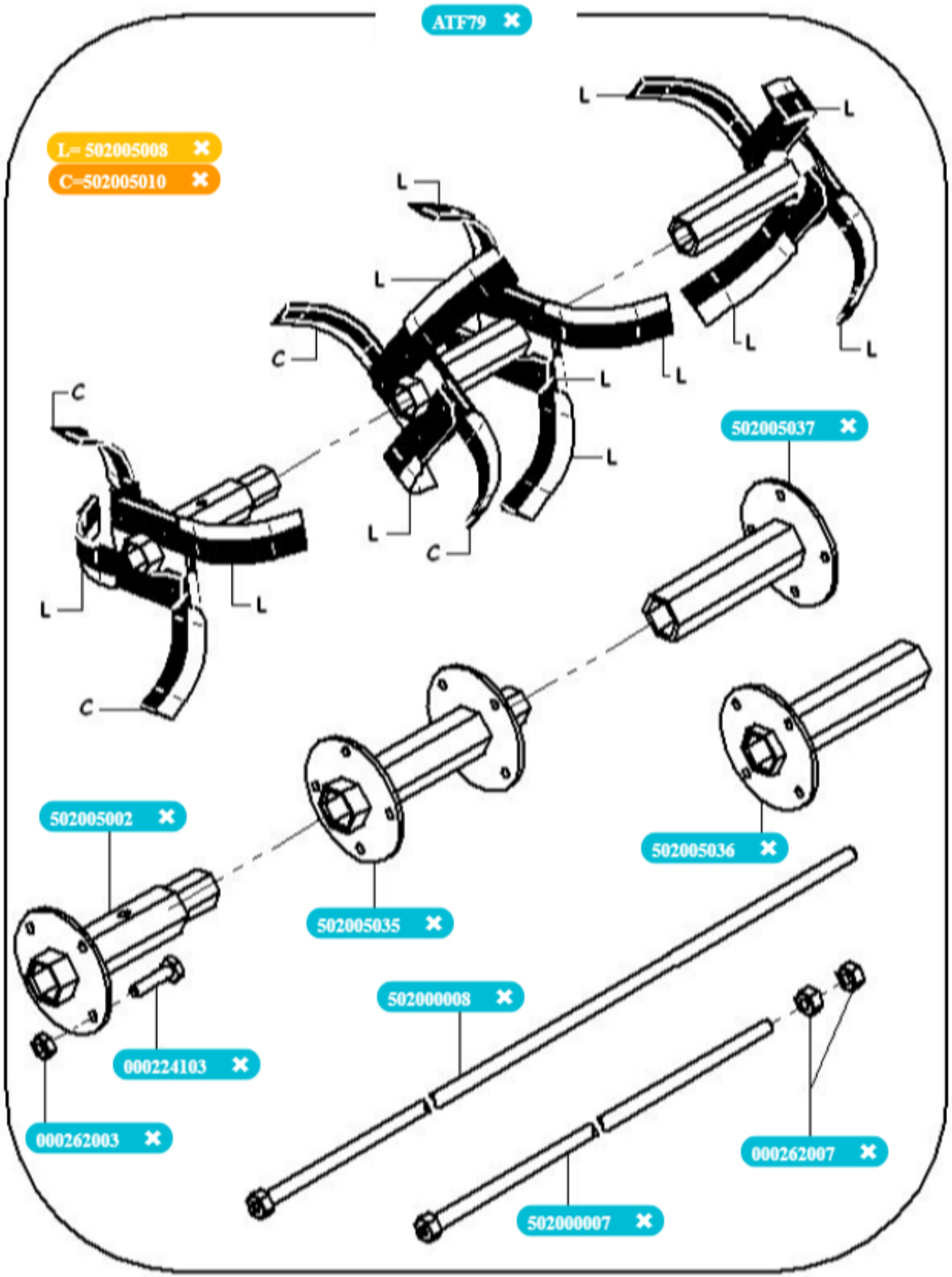
ATF79
L= 502005008
C=502005010
502005037
502005036
502005035
502005002
000224103
000262003
502000008
502000007
000262007

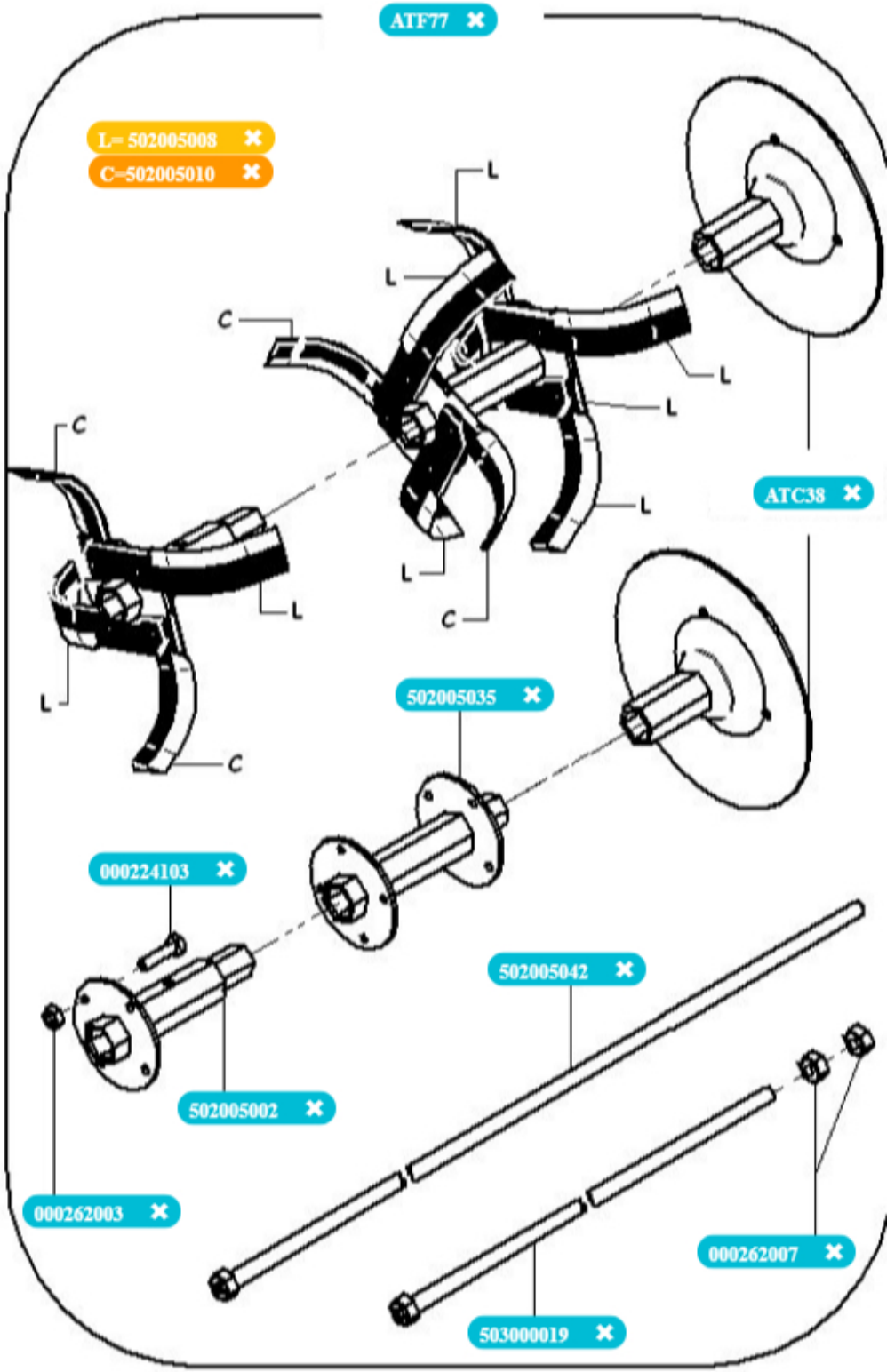
ATF77
L= 502005008
C=502005010
ATC38
502005035
000224103
502005002
000262003
502005042
000262007
503000019

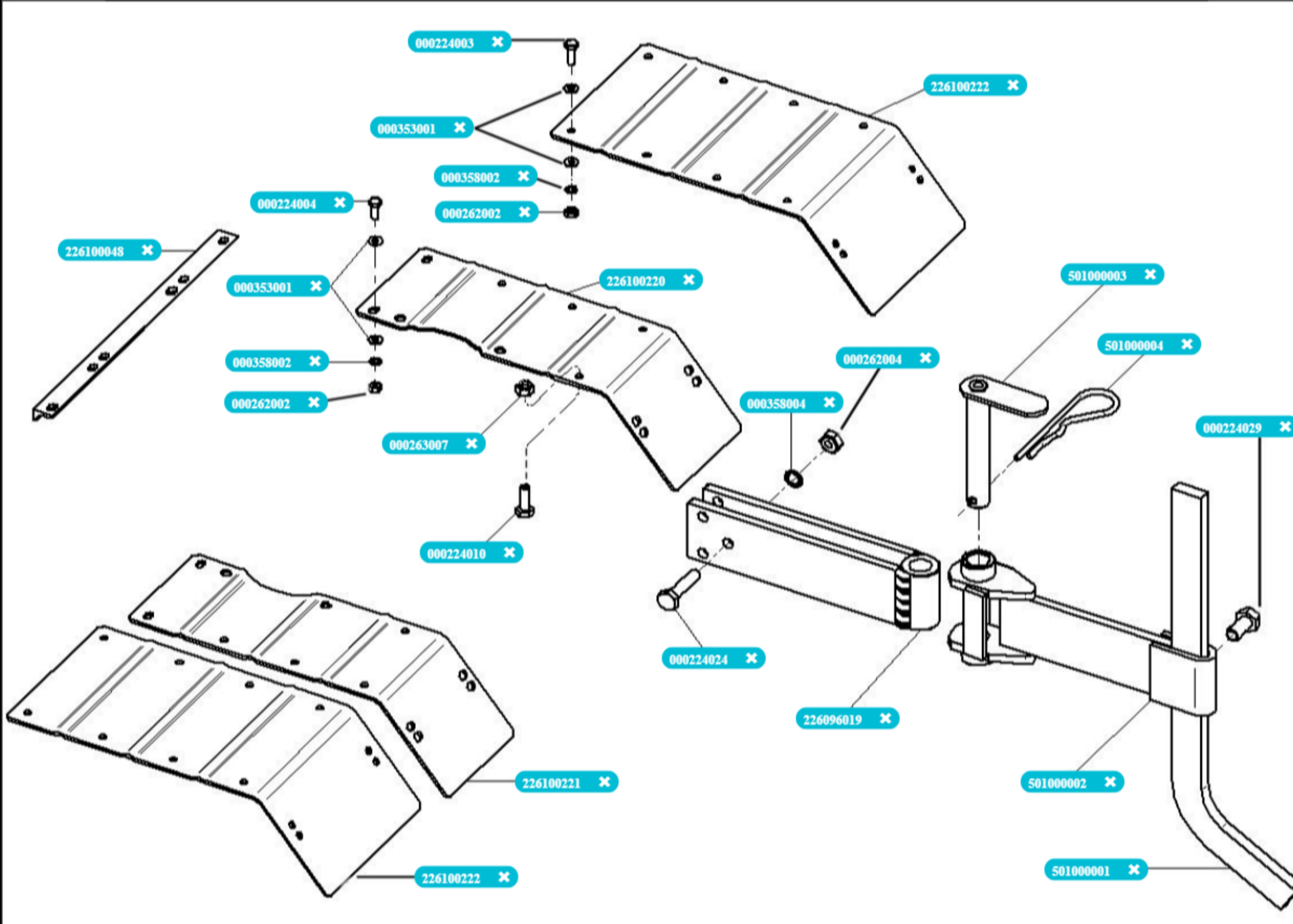
000224003
226100222
000353001
000358002
000262002
000224004
226100048
000353001
226100220
000358002
000262002
000263007
000224010
501000003
501000004
000262004
000358004
000224029
000224024
226096019
501000002
501000001
226100221
226100222